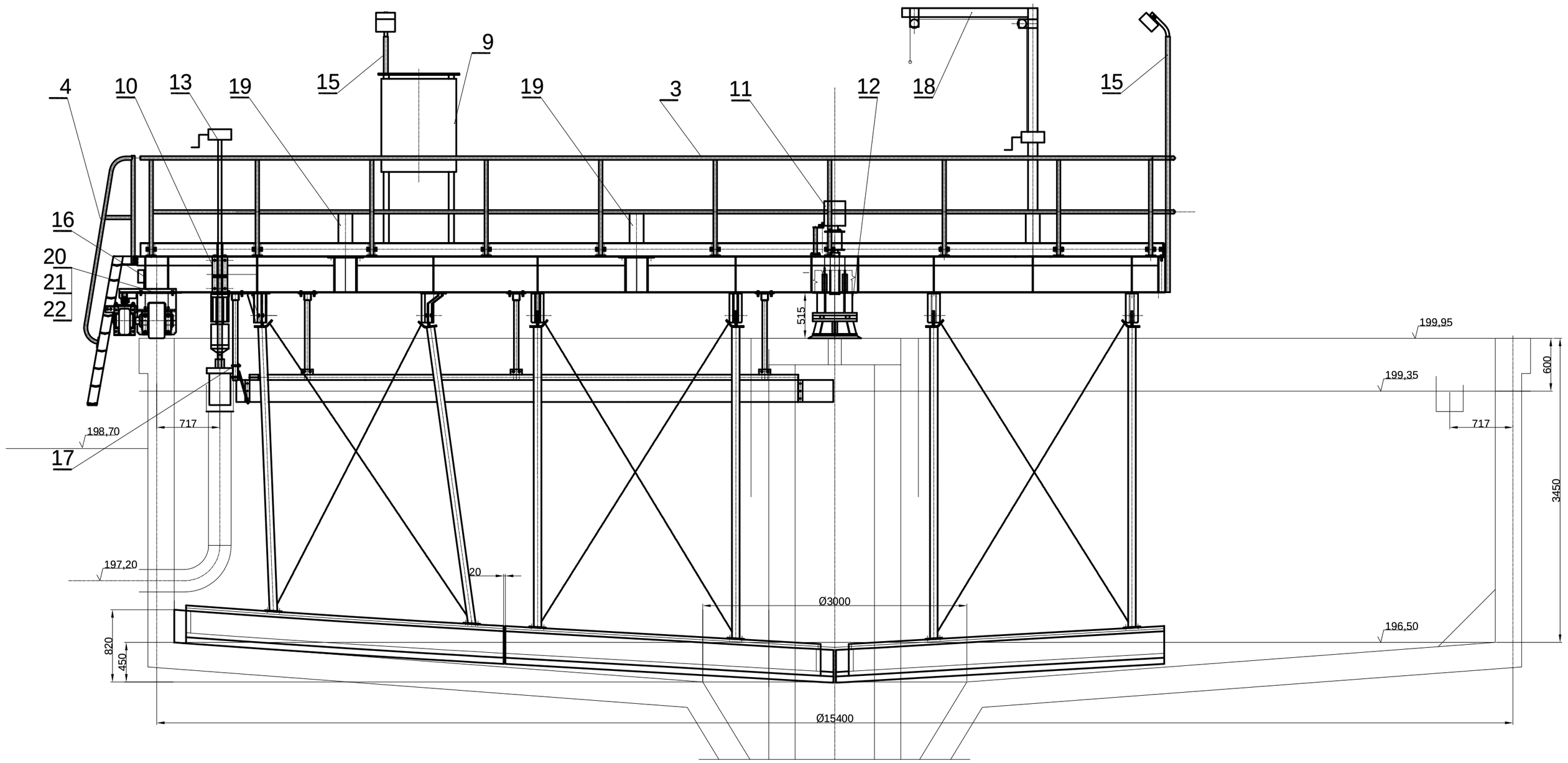

Motoreduktor stożkowo-walcowy Typ A604 UH 60 634,6 S1 B3			
Silnik elektryczny Typ M 1LA 6 230 /400-50 IP 55 CLF N FD 7,5 D3 H1			
Moc silinków	P	2 x 0,37	kW
Współczynnik bezpieczeństwa	S	1,3	
Obroty silinka	n1	900	1/ min
Przełożenie reduktora	i	634,6	-
Prędkość obwodowa kół jezdnych	V	1,8	m / min

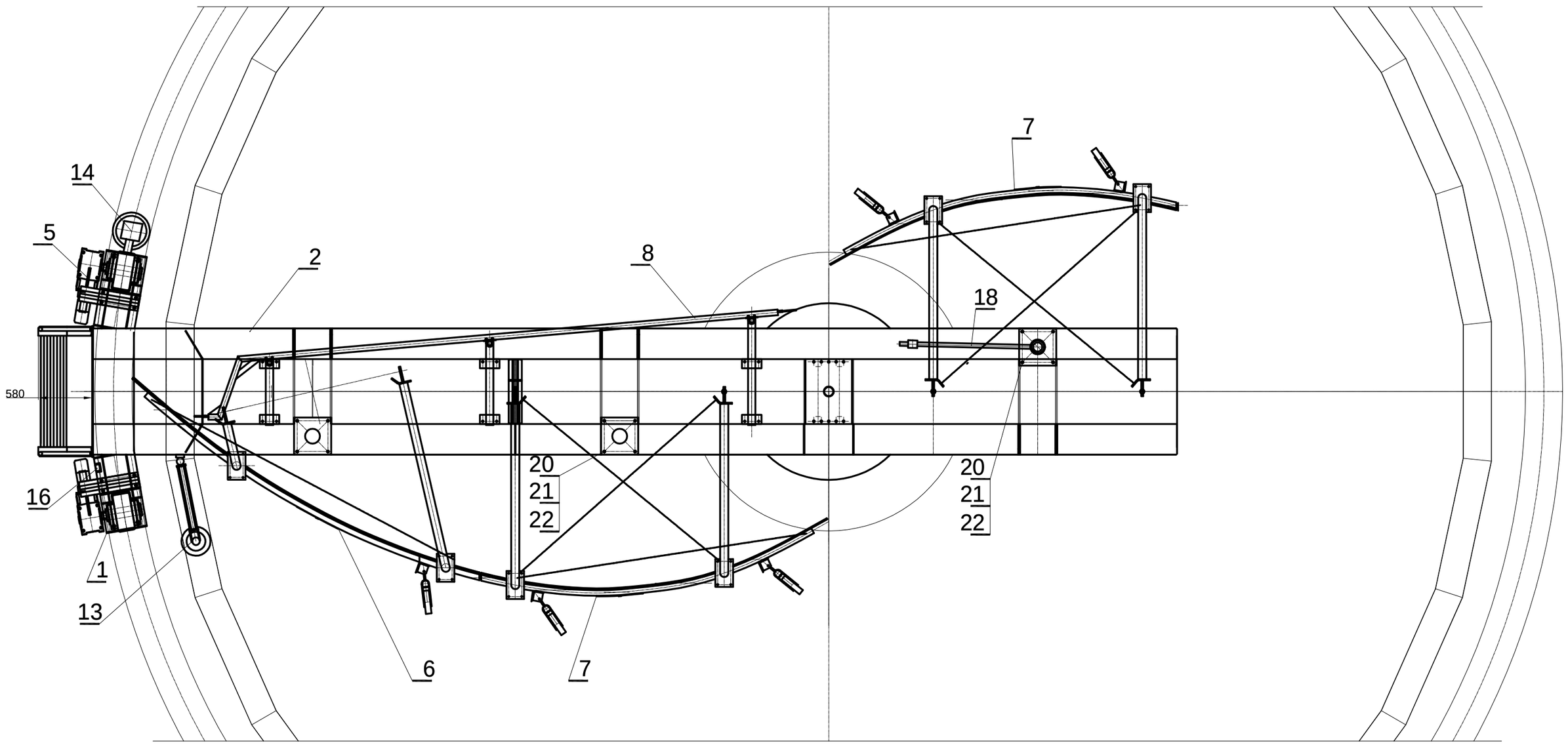

Σ = 5.417,0 kg

poz.	Nazwa części	Ilość sztuk	Nr rys. lub normy	Mater.	1szt. Ciężar[kg]	kpl.	Uwagi
22	Podkładka spręż. Z 20,5 Fe/Zn5	26	PN -77/M- 82008	-	0,01	0,14	
21	Nakrętka M20-4-C-Fe/Zn5	26	PN -86 /M- 82144	-	0,07	0,98	
20	Śruba M20 x 60 - 4,8 - C - Fe / Zn 5	26	PN - 85 /M-82105	-	0,2	5,2	
19	Korpus podporowy wyk, A	2	PR-277-01	wg.rys.	40	80	
18	Żurawik Q=250 kg wyk.A	1	PR-277	wg.rys.	135	135	
17	Krzywka płukania kosza	1	PR-359-11a	wg.rys.	27	27	
16	Uchwyt skrzynki sterownicej	1	PR-257-17	wg.rys.	1,3	1,3	
15	Wspornik lampy	2	PR-345-11	wg.rys.	36,0	74,0	
14	Szczotka do czyszczenia bieżni wyk.A	1	PR-182	wg.rys.	32,1	32,1	
13	Szczotka do czyszczenia koryta wyk.B	1	PR-183	wg.rys.	117,7	117,7	
12	Łożysko centralne	1	PR-89-02	wg rys.	196,5	196,5	
11	Zespół zbieracza prądu	1	PR-359-09a	wg rys.	68,1	68,1	
10	Uchwyt szczotki koryta	1	-01	wg.rys.	11,6	11,6	
9	Wspornik szafy stycznikowej	1	-09	wg rys.	105,7	105,7	
8	Zgarniacz części pływających	1	-08	wg rys.	163,8	163,8	
7	Zgarniacz dna 2	2	-07	wg. rys.	234,8	469,6	
6	Zgarniacz dna 1	1	-06	wg. rys.	234	234	
5	Mechanizm jazdy	1	-05	wg.rys.	512	512	
4	Drabinka wejściowa	1	-04	wg.rys.	123	123	
3	Barierki ochronne	1	-03	wg.rys.	351,6	351,6	
2	Pomost	1	-02	wg. rys.	2182	2182	
1	Czołownica	1	-01	wg rys.	511	511	

Nr zmiany	Treść zmiany	Data	Data
"a"	podniesiony poziom ścieków		

Format rysunku	Data	Nazwisko	Podpis	Podziałka	Symbol SWW	Nr rys.	Nr arch.
A1						PR- 392 "a"	

Projekt.	01.04	Mikucki	1:30	Nazwa: Zgarniacz radialny osadu D = 15 m Zgarniacz radialny - zestawienie
Konstr.		Mikucki		
Kreślił				Zakład Usług Projektowych PROTECH"
Sprawdził		Jagła		mgr inż. Jan Deditius Al. Korfantego 2 pok. 801 40-952 Katowice tel. (032) 3537556-7
Kier. pracowni		Mikucki		

PDF created with FinePrint pdfFactory Pro trial version http://www.pdffactory.com